Scherengabelhubwagen mit handhydraulischem Hub Modell HU HS 10 A

Tragfähigkeit 1.000 kg, Gabelhöhe max. 800 mm

Eine Kombination aus Handgabelhubwagen und Hubtisch für den Transport und für das Heben von palettierten Lasten auf flexible Arbeitshöhen in Fertigung, Montage und Versand.

Ausstattung und Verarbeitung

- Sicherheitsdeichsel mit den Funktionen: Schnellhub - Normalhub - Senken.
- Feinfühliges Absenken der Last durch dosierbare Senkgeschwindigkeit.
- Besonders robust durch einstufige Hydraulik.
- Schnellhub bis 250 kg.
- Überlastschutz durch Sicherheitsventil.
- Sicherheitsstützen für sicheren Stand bei angehobenen Gabeln.
- Geräuscharmer und leichter Lauf dank serienmäßiger Polyurethan-Bereifung von Lenk- und Lastrollen.

Technische Daten Modell HU HS 10 A

Modell	HU HS 10 A
Art.-Nr.	26600010
Tragfähigkeit Q, kg	1.000
Lastschwerpunkt c, mm	600
Gewicht, kg	152
Bereifung**	PUR/PUR
Lenkrollen, mm	200 x 50
Lastrollen, mm	78 x 60
Anzahl Räder/Lastrollen	2/2
Hub h3, mm	715
Deichselhöhe max. h14, mm	1.235
Gabelhöhe gesenkt h13, mm	85
Gesamtlänge l1, mm	1.650
Gesamtbreite b1/b2, mm	540
Gabeldicke s, mm	50
Gabelbreite e, mm	160
Gabelzinkenlänge l, mm	1.150
Gabelaußenabstand b5, mm	540
Bodenfreiheit Mitte Radstand m2, mm	35
Arbeitsgangbreite bei Palette Ast, mm	1.900
Wenderadius Wa, mm	1.440
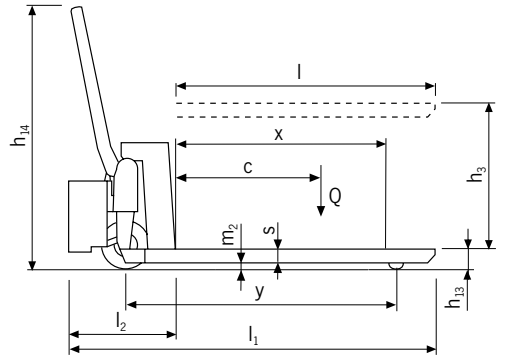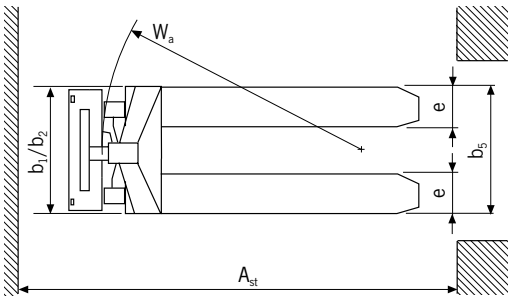
**PUR ... Polyurethan